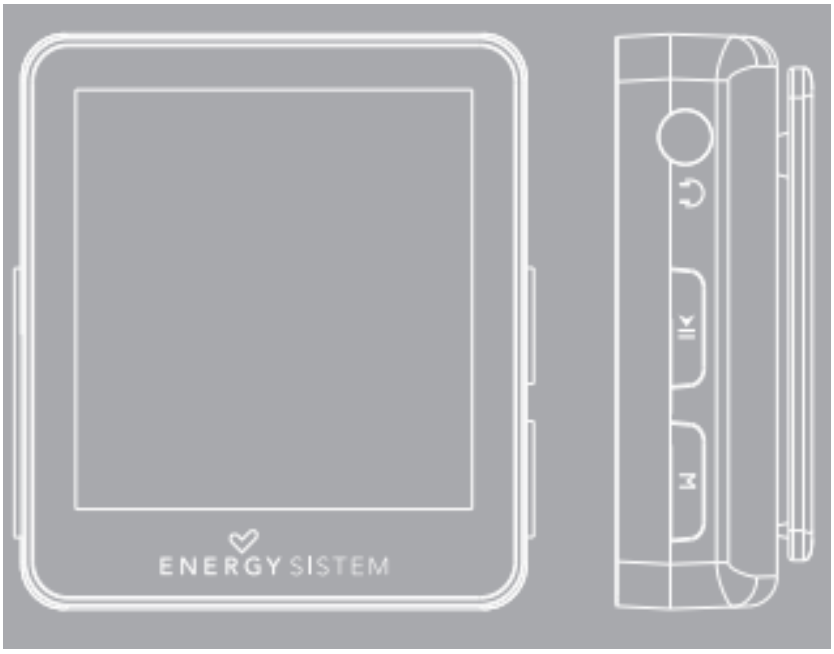

ENERGY MP4 2508 SPORT

ΕΓΧΕΙΡΙΔΙΟ ΧΡΗΣΗΣ

ΕΙΣΑΓΩΓΗ

Η Energy Sistem™ σας ευχαριστεί που αγοράσατε το Energy MP4 2508 Sport. Ελπίζουμε να το απολαύσετε.

Συμπαγές και ultra slim MP4/multimedia player, μεεξαιρετικής ποιότητας οθόνη TFT (262K χρώματα), που σας επιτρέπει να απολαμβάνετε μουσική, βίντεο και φωτογραφίες οπουδήποτε και οποτεδήποτε. Περιλαμβάνει επίσης ενσωματωμένο FM tuner.

Συνιστούμε να διαβάσετε αυτό το εγχειρίδιο ώστε να μπορέσετε να απολαύσετε την συσκευή σας με ασφάλεια και στο μέγιστο των δυνατοτήτων της.

ΦΡΟΝΤΙΔΑ ΚΑΙ ΣΥΝΤΗΡΗΣΗ

- Μην εκθέτετε το Energy MP4 2508 Sport σε χτυπήματα, σκόνη, άμεσο ηλιακό φως, υγρασία ή υψηλές θερμοκρασίες.
- Μην χρησιμοποιείτε καθαριστικά που μπορεί να προκαλέσουν διάβρωση ή αμυχές.
- Μην τοποθετείτε το Energy MP4 2508 Sport κοντά σε συσκευές που εκπέμπουν ισχυρά μαγνητικά πεδία.
- Καθαρίζετε την συσκευή χρησιμοποιώντας ένα απαλό, στεγνό πανί.
- Μην αποσυναρμολογείτε τη συσκευή. Οποιεσδήποτε επισκευές πρέπει να γίνουν μόνο από εξουσιοδοτημένο προσωπικό της Energy Sistem Soyntec S.A.

ΒΑΣΙΚΑ ΧΑΡΑΚΤΗΡΙΣΤΙΚΑ

Γενικά & Τεχνικά Χαρακτηριστικά

- Παίζει αρχεία μουσικής MP3/WMA
- Παίζει αρχεία βίντεο AMV
- Αναγνωρίζει αρχεία εικόνων JPG & BMP
- Sport kit που περιλαμβάνει sport ακουστικά & περιβραχιόνιο
- Οθόνη TFT LCD με 262K χρώματα
- Ενσωματωμένο FM tuner
- Ψηφιακή ηχογράφηφη φωνής με το ενσωματωμένο μικρόφωνο
- Εμφάνιση καλλιτέχνη & στίχων στην οθόνη (Id3-tag & LRC)
- 5 επιλογές equalization
- 7 επιλογές repeat & playback
- Λεπτό (13 mm) και υπερελαφρύ (16 gr)
- Επαναφορτιζόμενη μπαταρία λιθίου
- Αναβαθμίσιμο firmware

ΠΕΡΙΕΧΟΜΕΝΑ ΣΥΣΚΕΥΑΣΙΑΣ

- Energy MP4 2508 Sport
- Εγχειρίδιο γρήγορης έναρξης
- Sport kit
- USB καλώδιο για φόρτιση & μεταφορά δεδομένων
- Software CD

ΓΕΝΙΚΗ ΕΠΙΣΚΟΠΗΣΗ

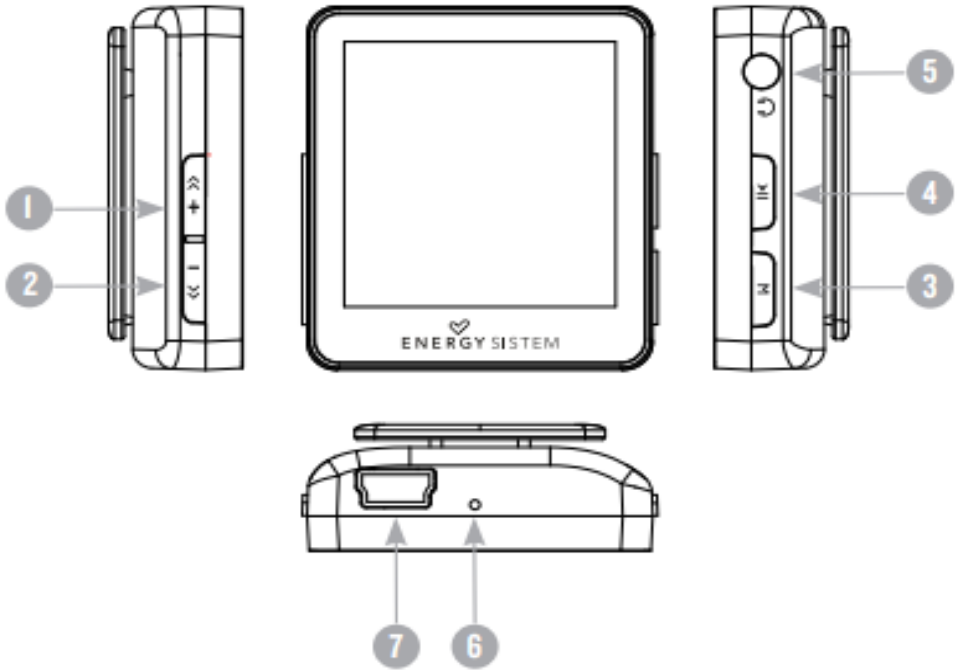

1. Up: Επόμενο/Αύξηση έντασης ήχου/Fast Forward
2. Down: Προηγούμενο/Μείωση έντασης ήχου/Fast Backwards
3. Menu: Προηγούμενο μενού/κύριο μενού/Υπομενού
4. Play: Επιλογή/Αναπαραγωγή/Pause/On-Off
5. Έξοδος ακουστικών
6. Μικρόφωνο και κουμπί reset
7. Θύρα USB για φόρτιση & μεταφορά δεδομένων

ΚΥΡΙΕΣ ΛΕΙΤΟΥΡΓΙΕΣ

Ενεργοποίηση / απενεργοποίηση της συσκευής σας

Κρατήστε πατημένο το πλήκτρο Play για περίπου 3 δευτερόλεπτα για να ενεργοποιήσετε τη συσκευή σας. Ομοίως, κρατήστε το πάλι πατημένο για περίπου 3 δευτερόλεπτα για να την απενεργοποιήσετε.

Φόρτιση της μπαταρίας

Το Energy MP4 2508 Sport διαθέτει επαναφορτιζόμενη μπαταρία λιθίου. Παρ' όλο που η μπαταρία έρχεται φορτισμένη από το εργοστάσιο, συνιστάται να κάνετε μια πλήρη φόρτιση πριν από την πρώτη χρήση.

Συνδέστε το καλώδιο USB που παρέχεται με τον υπολογιστή σας για να φορτίσετε τη μπαταρία. Εναλλακτικά, μπορείτε να τη φορτίσετε και από την πρίζα χρησιμοποιώντας έναν AC/DC αντάπτορα με απόληξη σε mini USB B (5πινο), ισχύος όχι μεγαλύτερης από 500 mAh.

Ο χρόνος φόρτισης ποικίλλει από 3 έως 5 ώρες, ανάλογα με το πόσο φορτισμένη ήταν η συσκευή, και εάν παίζει κατά τη διάρκεια της φόρτισης. Το τελευταίο συνιστάται να το αποφεύγετε, και γενικά μην την αφήνετε να φορτίζει πάνω από 8 ώρες, για καλύτερη συντήρηση της μπαταρίας.

Ρυθμίσεις Music Player

Το Energy MP4 2508 Sport σας επιτρέπει να παίξετε αρχεία μουσικής MP3 & WMA. Για να ξεκινήσετε, πατήστε το κουμπί Play όταν είστε στην επιλογή Music.

Πατώντας το, ξεκινάτε ή παγώνετε την αναπαραγωγή μουσικής. Πατώντας μία φορά τα πλήκτρα Down/Up μεταφέρεστε στο προηγούμενο/επόμενο τραγούδι αντίστοιχα, ενώ κρατώντας τα πατημένα έχετε τις λειτουργίες Fast Backwards/Fast Forward.

Πατώντας το κουμπί Menu έχετε πρόσβαση στις διάφορες διαμορφώσεις αναπαραγωγής. Χρησιμοποιήστε τα πλήκτρα Up/Down για να μετακινηθείτε ανάμεσα στις διάφορες επιλογές, και το Play για να επιλέξετε. Πατώντας μία φορά το Menu βγαίνετε από τις επιλογές, ενώ κρατώντας το πατημένο πηγαίνετε στο κύριο μενού.

Παρακάτω μια ενδεικτική λίστα με μερικές από τις επιλογές που προσφέρονται:

Volume: Με αυτή την επιλογή μπορείτε να αλλάξετε την ένταση του ήχου, χρησιμοποιώντας τα πλήκτρα Up/Down.

Repeat Mode: Η σειρά αναπαραγωγής των τραγουδιών εξαρτάται από την επιλεγμένη διαμόρφωση. Προεπιλεγμένη είναι η Normal.

Οι διάφορες άλλες επιλογές περιλαμβάνουν τα Repeat 1 (επαναλαμβάνει το τρέχον τραγούδι), Folder Once (Παίζει μόνο τα κομμάτια του τρέχοντος φακέλου και σταματά), Repeat Folder (επαναλαμβάνει τα κομμάτια στον τρέχοντα φάκελο), Repeat All (συνεχής επανάληψη όλων των κομματιών που περιέχονται), Random (τυχαία επιλογή κομματιών), και Intro (παίζει μόνο τα πρώτα δευτερόλεπτα κάθε κομματιού και πηγαίνει στο επόμενο).

Equalizer: Μπορείτε να διαλέξετε το equalization mode που προτιμάτε ανάμεσα σε 5 διαθέσιμες επιλογές: Normal, Rock, Pop, Jazz, Bass.

A-B repeat function: Μπορείτε να παίζετε ένα τμήμα του τρέχοντος κομματιού σε συνεχή αναπαραγωγή (loop). Πατήστε την επιλογή όσο παίζει το κομμάτι για να ορίσετε την αρχή του τμήματος (σημείο A), και πατήστε το Up για να ορίσετε το τέλος του (σημείο B). Η λειτουργία ακυρώνεται πατώντας το κουμπί Down.

File Browse: Με αυτή την επιλογή μπορείτε να εξερευνήσετε την ταξινόμηση των αρχείων στο MP4 σας, όπως θα κάνατε στον υπολογιστή σας.

Music Library Update: Χρησιμοποιήστε αυτή την επιλογή όποτε αποθηκεύετε ή διαγράφετε τραγούδια, ώστε ο καλλιτέχνης, το άλμπουμ και οι τίτλοι των κομματιών να απεικονίζονται σωστά.

All Songs: Από εδώ μπορείτε να δείτε όλα τα τραγούδια που είναι αποθηκευμένα στο MP4 σας, με αλφαβητική σειρά (με βάση το όνομα του αρχείου).

Artist, Album & Title: Με αυτή την επιλογή σορτάρετε τα τραγούδια με κριτήριο ένα από τα παραπάνω. Για να λειτουργήσει αυτό, θα πρέπει τα παραπάνω στοιχεία να είναι αποθηκευμένα στο αρχείο (ID3-Tag).

LRC & ID3: Με αυτή την επιλογή μπορείτε να ενεργοποιήσετε ή να απενεργοποιήσετε τη δυνατότητα να εμφανίζονται οι επιπρόσθετες πληροφορίες καλλιτέχνη, άλμπουμ & στίχων για το κομμάτι (με την προϋπόθεση ότι αυτές οι πληροφορίες υπάρχουν αποθηκευμένες στο αρχείο του κομματιού).

Περιήγηση φακέλων (Browser)

Με αυτή την πολύ χρήσιμη λειτουργία, μπορείτε να περιηγηθείτε και να δείτε τα περιεχόμενα όλων των φακέλων με αρχεία (μουσική, βίντεο, εικόνες) που περιέχονται στο MP4 σας (με τη σειρά με την οποία έχουν προηγουμένως σορταριστεί στον υπολογιστή σας).

Μπορείτε να περιηγηθείτε στα αντίστοιχα αρχεία όσο βρίσκεστε στο αντίστοιχο mode (μουσική, βίντεο, εικόνα). Σημειώστε ότι σε αυτή την περίπτωση θα δείτε μόνο τα σχετικά

αρχεία (πχ μόνο αρχεία μουσικής όσο είστε σε mode μουσικής). Για να δείτε όλα τα αρχεία ανεξαρτήτως κατηγορίας, επιλέξτε Browser στο κύριο μενού.

Με τα πλήκτρα Up/Down μπορείτε να επιλέξετε τον επόμενο/προηγούμενο φάκελο ή αρχείο. Με το πλήκτρο Play μπαίνετε στον επιλεγμένο φάκελο. Επιστρέφετε στον προηγούμενο φάκελο πατώντας το πλήκτρο Menu.

Πατήστε το πλήκτρο Play όταν έχετε επιλεγμένο ένα αρχείο για να αρχίσει η αναπαραγωγή.

Εάν θέλετε να διαγράψετε ένα αρχείο επιλέξτε το, πατήστε menu, διαλέξτε Yes με το Up/Down, και τελικά πατήστε το Play. Για να ακυρώσετε τη διαγραφή, απλά διαλέξτε No.

FM Radio

Το Energy MP4 2508 Sport διαθέτει ενσωματωμένο ραδιόφωνο με 20 θέσεις αποθήκευσης σταθμών και δυνατότητα απευθείας εγγραφής. Για να ακούσετε ραδιόφωνο, διαλέξτε την επιλογή Radio στο κύριο μενού. Θα παίξει ο σταθμός στον οποίο ήσασταν συντονισμένοι την τελευταία φορά που χρησιμοποιήσατε το ραδιόφωνο.

Χρησιμοποιώντας τα κουμπιά Up/Down μπορείτε να αλλάξετε τη συχνότητα. Με συνεχόμενο πάτημα θα γίνει αυτόματο ψάξιμο για τον επόμενο σταθμό.

Μπορείτε να έχετε πρόσβαση στο υπομενού επιλογών για το ράδιο πατώντας το κουμπί Menu όσο βρίσκεστε στην οθόνη συχνότητας του ραδιοφώνου. Περιηγηθείτε στις διάφορες επιλογές με τα Up/Down και κάντε την επιλογή σας με το Play. Για να βγείτε από το υπομενού, πατήστε το menu μία φορά.

Volume: Χρησιμοποιήστε τα Up/Down για να αυξομειώσετε την ένταση του ήχου.

Save: Αυτή η επιλογή είναι διαθέσιμη μόνο σε Normal Mode. Σας επιτρέπει να σώσετε τον σταθμό που βρίσκεστε εκείνη τη στιγμή στην επόμενη ελεύθερη θέση. Αν και οι 20 θέσεις είναι κατηλειμμένες, θα χρειαστεί να ελευθερώσετε μία.

Delete: Αυτή η επιλογή είναι διαθέσιμη μόνο σε Preset Mode. Σας επιτρέπει να διαγράψετε τον τρέχοντα σταθμό από τη θέση αποθήκευσης που βρίσκεται.

Auto Search: Ψάχνει τις συχνότητες και αποθηκεύει τους 20 πρώτους σταθμούς που θα βρει στις αντίστοιχες θέσεις αποθήκευσης.

Record: Μπορείτε να αποθηκεύσετε την εκπομπή του σταθμού που ακούτε εκείνη τη στιγμή σε αρχεία ήχου WAV. Πατήστε το κουμπί Play για να αρχίσετε την εγγραφή, και ξανά για να την παγώσετε/ξαναρχίσετε. Για να τερματίσετε την εγγραφή πατήστε το κουμπί Menu.

Μπορείτε να βγείτε από τη λειτουργία ραδιοφώνου κρατώντας πατημένο το κουμπί Menu.

Ψηφιακή εγγραφή φωνής

Με το Energy MP4 2508 Sport μπορείτε να κάνετε ψηφιακή ηχογράφηση φωνής χάρη στο ενσωματωμένο του μικρόφωνο.

Για να μπείτε στυην αντίστοιχη λειτουργία, διαλέξτε την επιλογή Record και πατήστε το πλήκτρο Play. Κατόπιν πατήστε το πλήκτρο Menu, διαλέξτε την επιλογή Record και πατήστε Play για να αρχίσετε την εγγραφή. Μπορείτε να παγώσετε/επανεκκινήσετε την εγγραφή πατώντας ξανά το Play. Για να σταματήσετε την εγγραφή πατήστε το πλήκτρο menu μία φορά.

Τα αρχεία ήχου με την ηχογράφησή σας αποθηκεύονται σε ένα φάκελο με το όνομα Record, και είναι σε μορφή WAV. Μπορείτε να τα ακούσετε απλά πατώντας Play αφού τα επιλέξετε.

Για να βγείτε από τη λειτουργία εγγραφής, κρατήστε πατημένο το πλήκτρο Menu.

Βλέποντας εικόνες

Με το Energy MP4 2508 Sport μπορείτε να δείτε τις εικόνες και φωτογραφίες σας (φορμά BMP/JPG) χάρη στην υψηλής ανάλυσης οθόνη του.

Για να δείτε τις εικόνες σας, διαλέξτε την επιλογή Photo από το κύριο μενού. Διαλέξτε την εικόνα που θέλετε με το Up/Down και επιλέξτε την πατώντας το Play.

Αφού την έχετε επιλέξει, με το Up/Down μπορείτε να μεταβείτε στην επόμενη/προηγούμενη, και με το Play να ενεργοποιήσετε/απενεργοποιήσετε το Slideshow.

Κρατώντας πατημένο το Menu επιστρέφετε στο κύριο μενού.

Video Player

Με το Energy MP4 2508 Sport μπορείτε να απολαύσετε τα αγαπημένα σας videoclips οπουδήποτε και οποτεδήποτε.

Η συσκευή σας μπορεί να αναπαράξει αρχεία βίντεο με φορμά AVI, WMV, MPG, VOG, ASF τα οποία έχετε προηγουμένως μετατρέψει σε φορμά AMV χρησιμοποιώντας το ειδικό software που παρέχεται για αυτό το λόγο στο CD που περιλαμβάνεται στη συσκευασία της συσκευής σας (AMV video converter).

Για να παίξετε τα βίντεό σας, διαλέξτε την επιλογή Video από το κύριο μενού. Διαλέξτε το βίντεο που θέλετε με τα Up/Down και επιλέξτε το με το Play για να αρχίσει η αναπαραγωγή. Ξαναπατήστε το Play για να την παγώσετε.

Τα πλήκτρα Up/Down έχουν διαφορετικές λειτουργίες στην αναπαραγωγή βίντεο:

Volume mode: Αυξήστε/μειώστε την ένταση του ήχου.

Navigation mode: Επόμενο/προηγούμενο βίντεο με ένα πάτημα, Fast Forward/Fast Rewind κρατώντας τα πατημένα.

Για εναλλαγή ανάμεσα στα δύο πρηγούμενα modes, κρατήστε το πλήκτρο Menu πατημένο για μερικά δευτερόλεπτα.

Για να ξαναπάτε στην περιήγηση αρχείων, πατήστε το πλήκτρο Menu μία φορά.

Για να βγείτε από αυτή τη λειτουργία και να επιστρέψετε στο κύριο μενού, κρατήστε πατημένο το Menu όσο βρίσκεστε στην περιήγηση αρχείων.

Εγκατάσταση Video Converter

Με το ειδικό software που παρέχεται στο CD που περιλαμβάνεται στη συσκευασία της συσκευής σας (AMV video converter), μπορείτε εύκολα και γρήγορα να μετατρέψετε αρχεία βίντεο από φορμά AVI, WMV, MPG, VOG, ASF σε AMV, ώστε να μπορεί να τα αναγνωρίσει και να τα παίξει το MP4 σας.

1. Βάλτε το CD με το software στον υπολογιστή σας.

2. Όταν εμφανιστεί το μενού της Energy Sistem, επιλέξτε το Install Video Converter. Εάν δεν έχετε ενεργοποιημένο το Autorun, τρέξτε το αρχείο setup.exe από τον φάκελο AMV Video Converter.

3. Στη σελίδα εγκατάστασης επιλέξτε OK, και πατήστε στο εικονίδιο για να αρχίσει η εγκατάσταση. Ακολουθήστε τα βήματα που εμφανίζονται στην οθόνη πατώντας Next.

Σημείωση: Ανάλογα με τα codecs που είναι εγκατεστημένα στον υπολογιστή σας, υπάρχει το ενδεχόμενο να εμφανιστεί ένα μήνυμα που θα σας ρωτάει εάν θέλετε το πρόγραμμα να κάνει overwrite κάποια από αυτά. Σε αυτή την περίπτωση, συνιστούμε να κρατήσετε τα ήδη υπάρχοντα αρχεία πατώντας Yes.

4. Αφού ολοκληρωθεί η εγκατάσταση, μπορείτε να τρέξετε την εφαρμογή από το Start – All Programs – Media Player Utilities – AMV & AVI Video Converter.

Video Converter: Δημιουργώντας αρχεία βίντεο

Για να μετατρέψετε ένα αρχείο βίντεο από AVI, WMV, MPG, VOG, ASF σε AMV, ώστε να μπορεί να τα αναγνωρίσει και να τα παίξει το MP4 σας, ακολουθήστε τα παρακάτω βήματα:

Σημείωση: Εάν θέλετε να μετατρέψετε βίντεο από εξειδικευμένα φορμά όπως MPEG4, DivX, XviD κτλ, βεβαιωθείτε ότι τα κατάλληλα codecs είναι εγκατεστημένα στον υπολογιστή σας (μπορείτε να εγκαταστήσετε πακέτα codecs όπως πχ το K-Lite Standard Pack).

1. Τρέξτε το AMV & AVI Video Converter από το Start Menu.
2. Διαλέξτε το αρχείο που θέλετε να μετατρέψετε χρησιμοποιώντας το κουμπί Add File.
3. Επιλέξτε τον φάκελο προορισμού για το νεοδημιουργηθέν αρχείο χρησιμοποιώντας το κουμπί Video Path.
4. Πατήστε το κουμπί Add File, ώστε η μετατροπή του συγκεκριμένου αρχείου να μπει στη λίστα εργασιών που αναμένουν διεκπεραίωση (μπορείτε να επιλέξετε πολλά αρχεία για μετατροπή, και θα γίνουν με τη σειρά που τα επιλέξατε).
5. Επαναλάβετε τα βήματα 2 έως 4 για κάθε αρχείο που θέλετε να μετατρέψετε.
6. Όταν έχετε επιλέξει όλα τα βίντεο που θέλετε να μετατρέψετε, πατήστε Begin για να αρχίσει η διαδικασία.
7. Στη στήλη Status μπορείτε να δείτε την πρόοδο της διαδικασίας. Περιμένετε έως ότου ολοκληρωθεί η διαδικασία για όλα τα αρχεία που είχατε επιλέξει, και πατήστε το Close για να βγείτε από το πρόγραμμα.
(Σημείωση: Συνιστάται να μην χρησιμοποιήσετε τον υπολογιστή σας για κάτι άλλο όσο διαρκεί η διαδικασία, καθώς απαιτεί πολλά resources και κάποια προγράμματα μπορεί να σταματήσουν να ανταποκρίνονται – ειδικά αν έχετε επιλέξει πολλά αρχεία για μετατροπή).
8. Εάν το MP4 σας δεν ήταν ήδη συνδεδεμένο στον υπολογιστή, συνδέστε το τώρα και μεταφέρετε τα νέα αρχεία AMV στη μνήμη του.

Ρυθμίσεις γλώσσας και οθόνης

Μπορείτε να ρυθμίσετε πολλές παραμέτρους του MP4 σας με μεγάλη ευκολία. Στο κύριο μενού επιλέξτε Settings και διαλέξτε την επιλογή που θέλετε πατώντας το Play.

Για να ρυθμίσετε τις παραμέτρους της οθόνης διαλέξτε Display Settings. Μέσα σε αυτό το υπομενού, η επιλογή Brightness σας επιτρέπει να ρυθμίσετε τη φωτεινότητα της οθόνης, και με το Backlight Time ρυθμίζετε το μετά από πόση ώρα η οθόνη θα σκοτεινιάσει για εξοικονόμηση ενέργειας. Διαλέγοντας εδώ το Always On, η οθόνη σας θα μένει πάντα φωτεινή (μεγαλύτερη κατανάλωση μπαταρίας).

Με την επιλογή Language μπορείτε να αλλάξετε τη γλώσσα που εμφανίζονται τα μενού κτλ.

ΕΓΓΥΗΣΗ

Η Energy Sistem Soyntec SA είναι υπεύθυνη για οποιαδήποτε έλλειψη συμμόρφωσης που υπάρχει για μια περίοδο 36 μηνών από την αγορά του προϊόντος. Οι μπαταρίες εξαιρούνται από την τριετή εγγύηση, και έχουν περίοδο εγγύησης 12 μηνών.
Η παρούσα εγγύηση καλύπτει οποιαδήποτε ελαττώματα που είναι αποτέλεσμα της διαδικασίας κατασκευής ή των υλικών. Δεν καλύπτει αστοχία του προϊόντος που είναι αποτέλεσμα ατυχήματος, κακής χρήσης ή αλλοίωσης που προήλθε από μη εξουσιοδοτημένο πρόσωπο.
Η περίοδος εγγύησης των 36 μηνών ισχύει μόνο για την Ευρωπαϊκή Ένωση. Για άλλες χώρες, παρακαλούμε συμβουλευτείτε τον τοπικό διανομέα και τη σχετική νομοθεσία.

ΔΙΑΔΙΚΑΣΙΑ ΕΓΓΥΗΣΗΣ

1. Επισκεφθείτε το Support section στο http://support.energysistem.com ή στο http://support.soyntec.com και επιλέξτε το προϊόν σας για να δείτε τα FAQ, εγχειρίδια, drivers και διαθέσιμες ενημερώσεις, καθώς και τη δυνατότητα να υποβάλλετε ένα αίτημα στην τεχνική υπηρεσία.
Μπορείτε να ελέγξετε τη διαθεσιμότητα του εγχειριδίου στη γλώσσα σας στο http://www.energysistem.com/en-en/support/manuals

2. Εναλλακτικά, μπορείτε να επικοινωνήσετε με τον διανομέα ή κατάστημα από όπου αγοράσατε το προϊόν, με την απόδειξη ή τιμολόγιο αγοράς.

Τα χαρακτηριστικά μπορούν να αλλάξουν χωρίς προειδοποίηση.

Όλα τα ονόματα εταιριών και προϊόντων είναι σήματα κατατεθέντα.

© 2012 by Energy Sistem Soyntec S.A. All rights reserved.

ΔΗΛΩΣΗ ΣΥΜΜΟΡΦΩΣΗΣ

Ο κατασκευαστής: Energy Sistem Soyntec SA

Διεύθυνση: Pol. Ind. Finestrat C/. Calpe, I-03509, Finestrat, Alicante, Spain

Τηλ 902388388 Fax 902119034 NIF A53107488

Δηλώνουμε ότι το προϊόν:

Energy MP4 2508 Sport

που κατασκευάζεται στην Κίνα,

συμμορφώνεται με τις ουσιώδεις απαιτήσεις και τις λοιπές σχετικές διατάξεις της Οδηγίας 1999/5/ΕΚ.

Σωστή απόρριψη αυτού του προϊόντος.

Το παρόν προϊόν συμμορφώνεται με τις απαιτήσεις της οδηγίας 2006/95/ΕΚ, σχετικά με τον περιορισμό της χρήσης ορισμένων επικίνδυνων ουσιών σε είδη ηλεκτρικού και ηλεκτρονικού εξοπλισμό.
Σύμφωνα με τις απαιτήσεις της οδηγίας 2002/96/ΕΚ ΤΟΥ ΕΥΡΩΠΑΪΚΟΥ ΚΟΙΝΟΒΟΥΛΙΟΥ ΚΑΙ ΤΟΥ ΣΥΜΒΟΥΛΙΟΥ της 27ης Ιανουαρίου 2003 σχετικά με τα απόβλητα ειδών ηλεκτρικού και ηλεκτρονικού εξοπλισμού (ΑΗΗΕ) τα περιλαμβανόμενα στις οδηγίες προϊόντα και επιμέρους εξαρτήματα αυτών μετά τη χρήση ή την απαξίωση τους δεν πρέπει να πετιούνται στα σκουπίδια με τα άλλα οικιακά απορρίμματα αλλά να επιστρέφονται στο σημείο πώλησης ή σε κατάλληλο σημείο ανακύκλωσης ηλεκτρικού και ηλεκτρονικού εξοπλισμού. Για περισσότερες πληροφορίες επικοινωνήστε με τις υπηρεσίες καθαριότητας του δήμου σας.